FLAB
YOUR BATHROOM STYLE

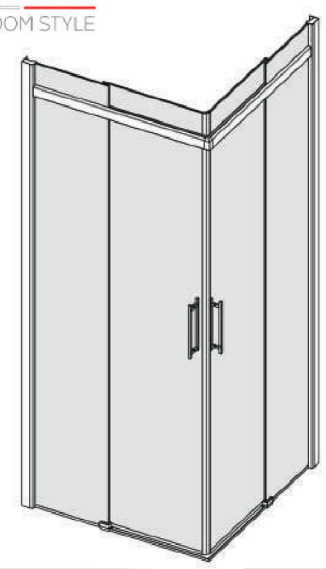

Serie **Coulisse**

60000

Lato scorrevole per composizioni ad angolo
Sliding door for corner solutions

Per articoli:
60000, 60001, 60002, 60003, 60004, 60005, 60006

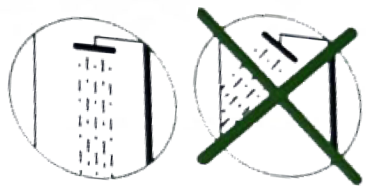

La funzionalità del box doccia relativa alla tenuta dell'acqua e' garantita soltanto se usata correttamente (v. disegno)

The impermeability of shower cabine is guaranteed only if it use correctly (as show in the picture)

⚠ Prima di procedere a qualsiasi operazione di installazione accertarsi che la misura del box ordinato corrisponda alla dimensione del piatto installato. ⚠

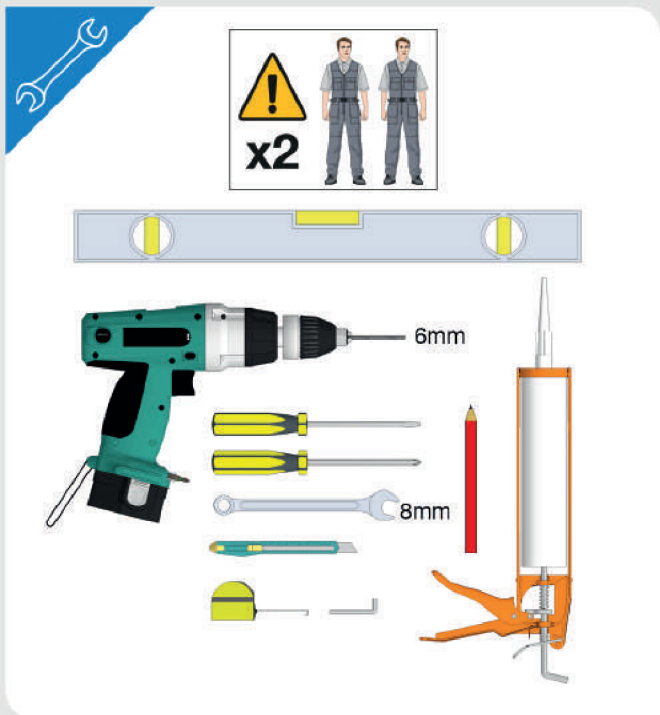

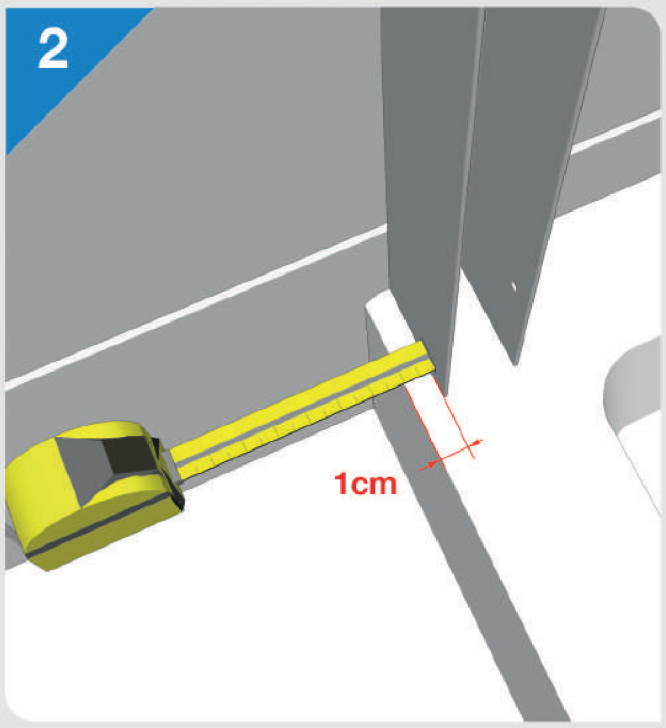

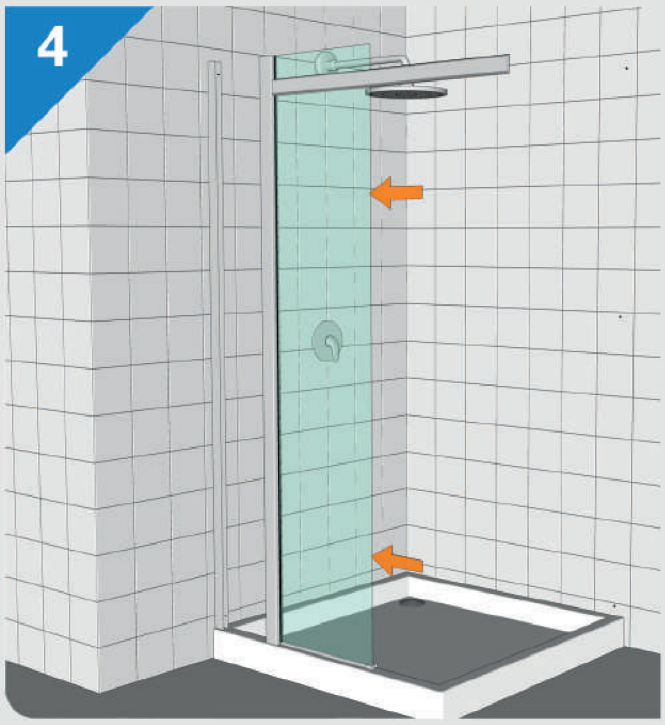

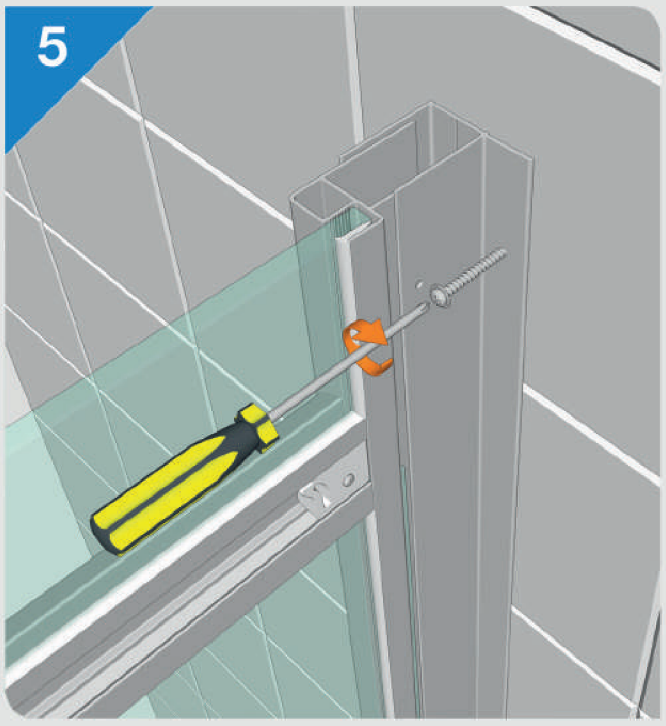

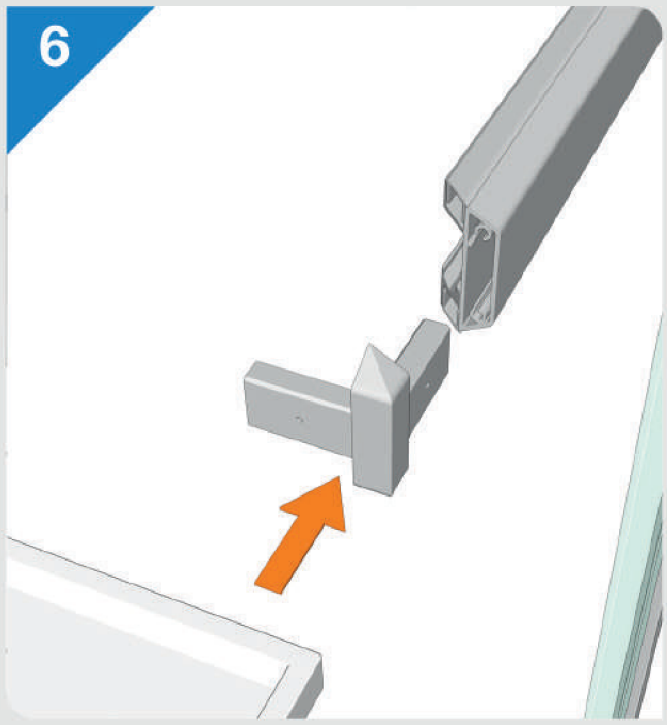

Via del Cassano, 329/B 80144 Napoli (Italia) T +39 081 736 1302 F +39 081 736 41 87
www.flabarredobagno.com commerciale@flabarredobagno.com

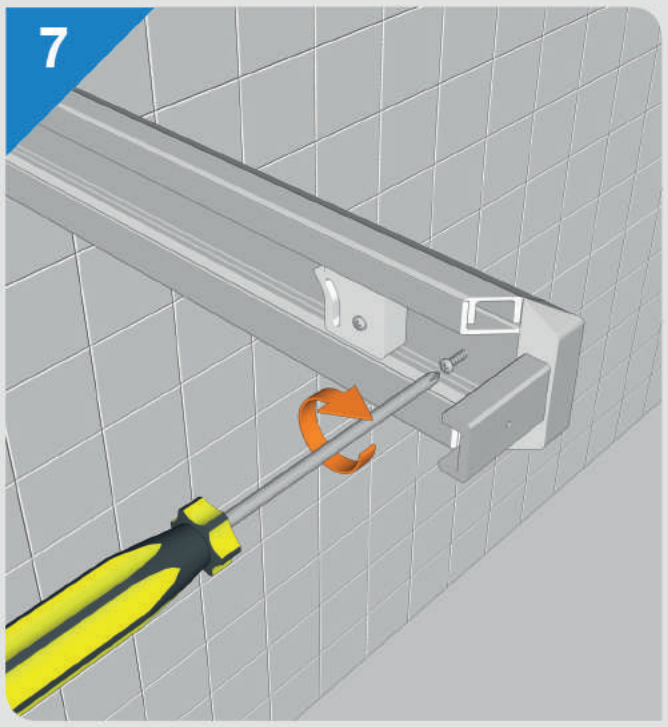

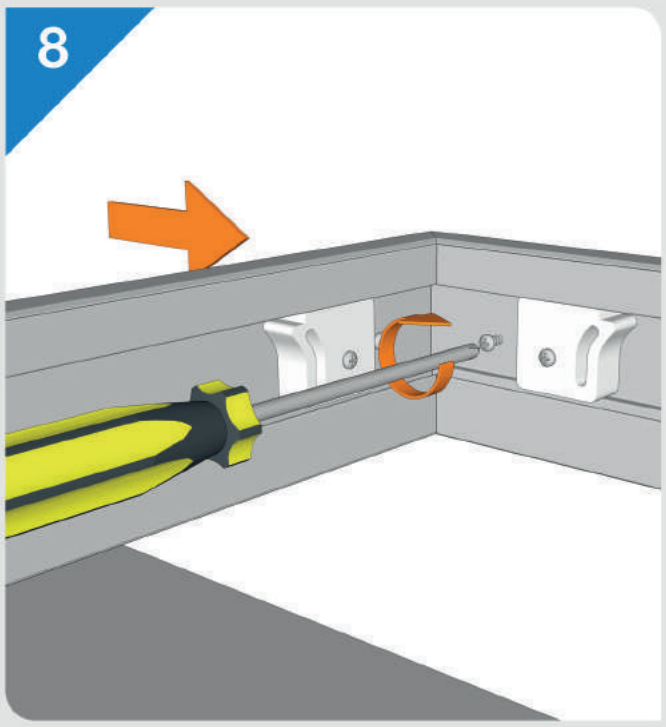

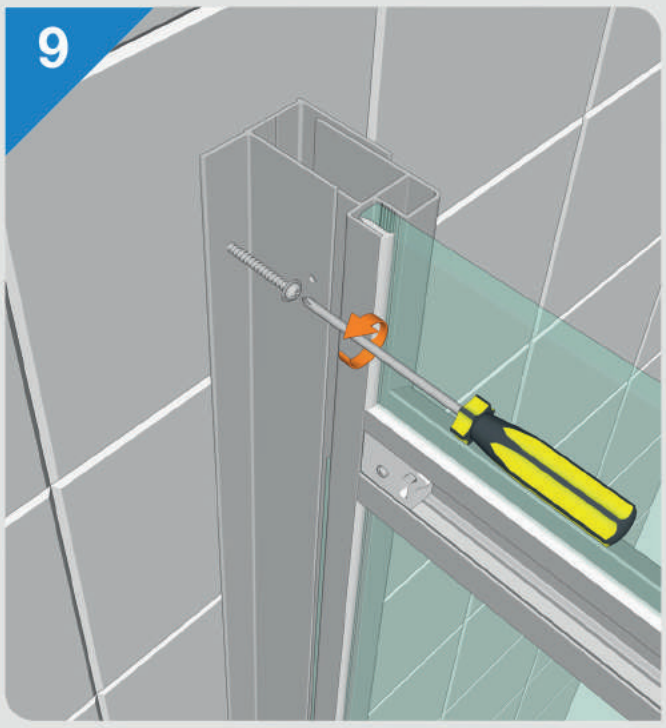

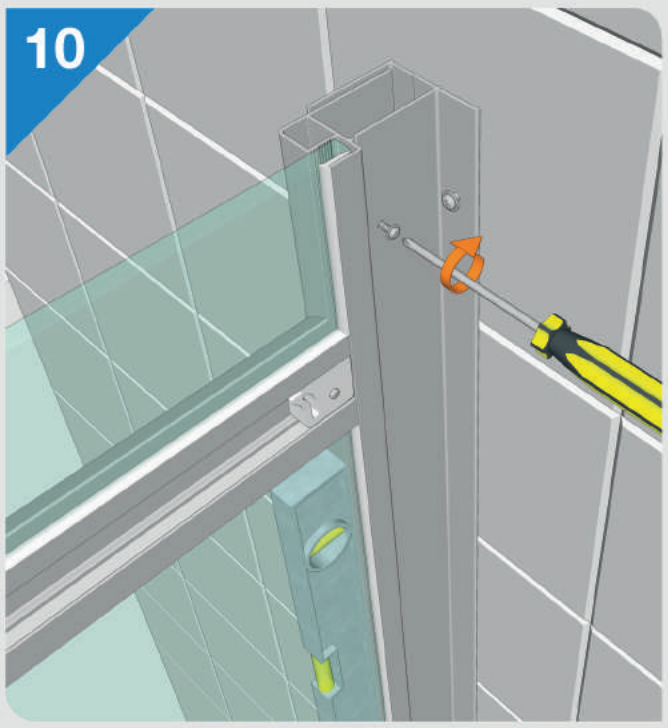

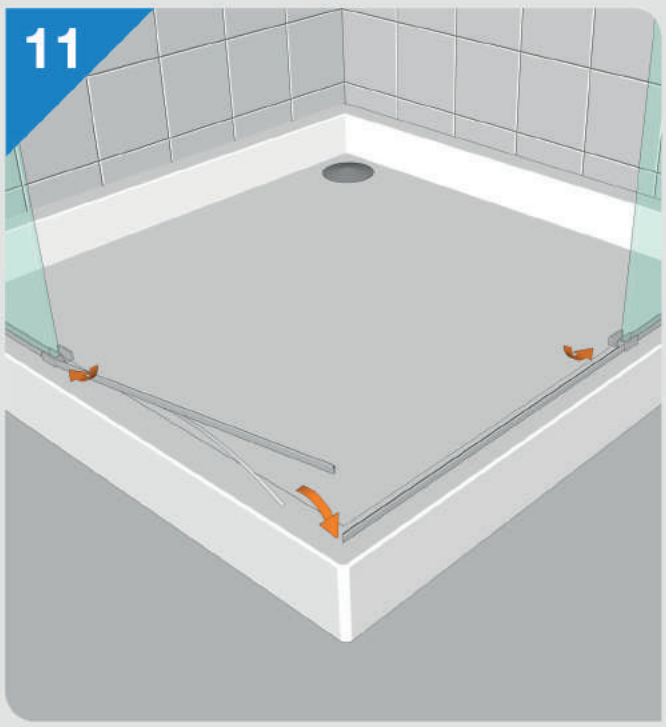

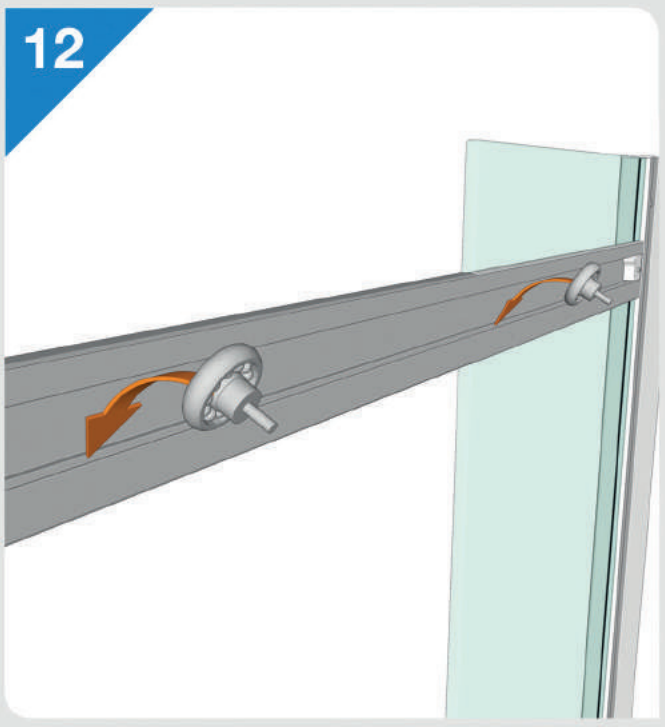

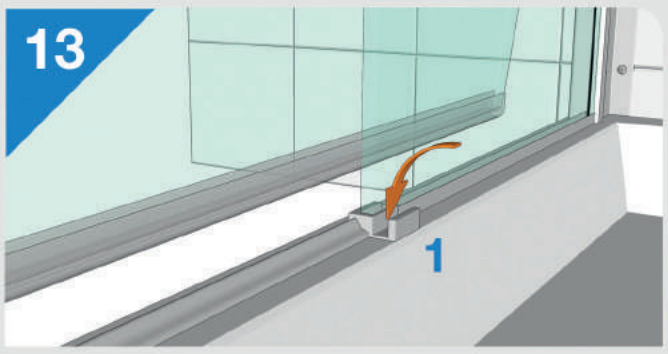

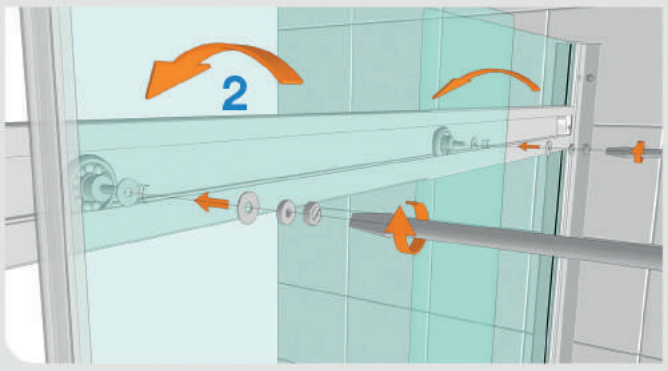

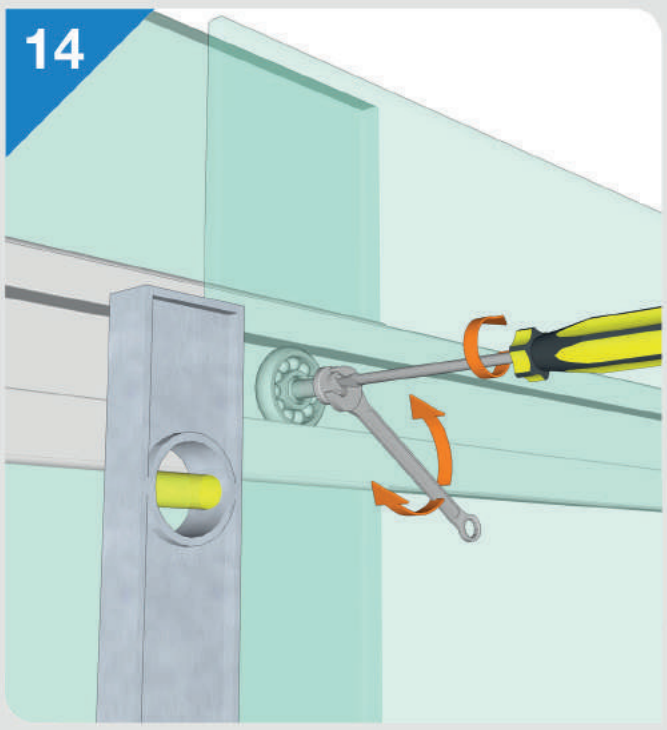

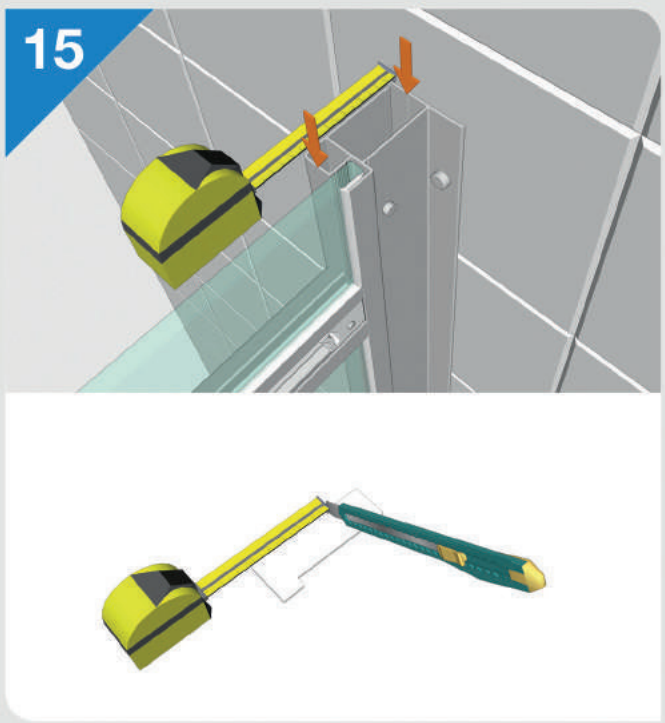

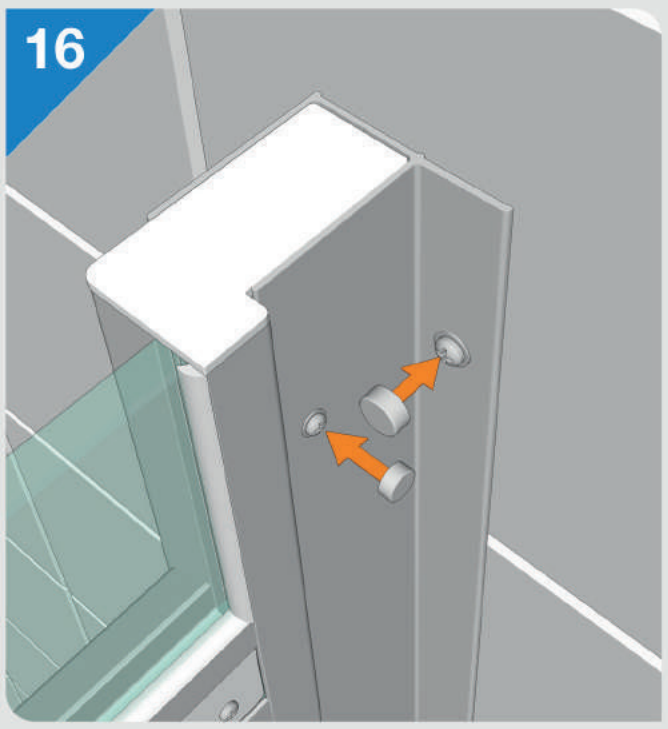

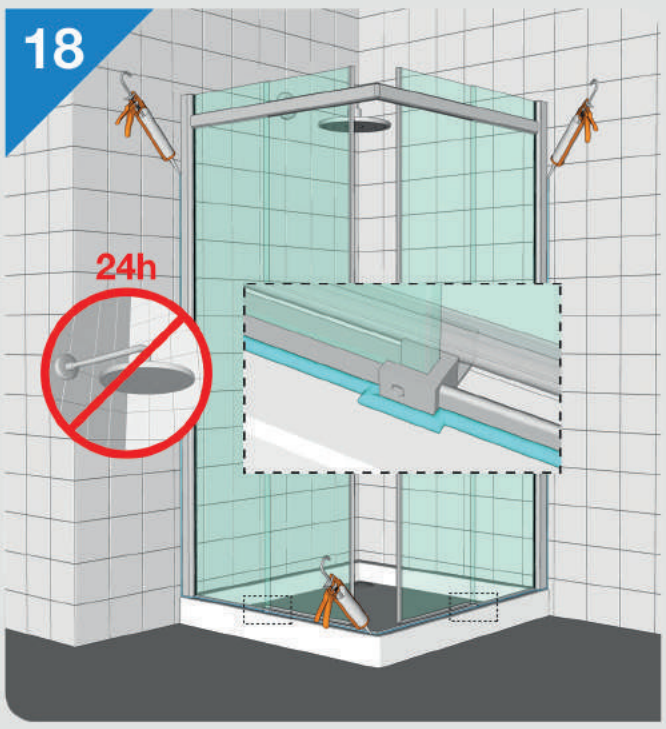

Via del Cassano, 329/B 80144 Napoli (Italia) T +39 081 736 1302 F +39 081 736 41 87
www.flabarredobagno.com commerciale@flabarredobagno.com